HYSTER

STARKE PARTNER.
ROBUSTE STAPLER.™

SCHWERLAST GABELSTAPLER

H8-12XM-6

8 000 – 12 000 KG @ 600MM

STAGE IV

H8-12XM-6

MERKMALE	1.1	Hersteller (Kurzbezeichnung)		HYSTER		HYSTER		HYSTER		HYSTER		HYSTER	1.1
	1.2	Typzeichen des Herstellers		H8XM-6		H9XM-6		H10XMS-6		H10XM-6		H12XM-6	1.2
	1.3	Antrieb: Elektro, Diesel, Benzin, Treibgas, Netzelektro		Diesel		Diesel		Diesel		Diesel		Diesel	1.3
	1.4	Bedienung: Hand, Geh, Stand, Sitz, Kommissionierer		Sitz		Sitz		Sitz		Sitz		Sitz	1.4
	1.5	Nenntragfähigkeit/Last	Q (t)	8,0		9,0		10,0		10,0		12,0	1.5
	1.6	Lastschwerpunktabstand	c (mm)	600		600		600		600		600	1.6
	1.8	Lastabstand	x (mm)	795		795		817		817		817	1.8
	1.9	Radstand	y (mm)	2.700		2.700		2.700		2.900		2.900	1.9
GEWICHT	2.1	Eigengewicht ◇		13.385		13.700		15.522		15.410		16.265	2.1
	2.2	Achslast mit Last vorn/hinten	kg	19.491	1.894	20.972	1.728	23.314	2.208	23.048	2.362	25.929	2.336	2.2
	2.3	Achslast ohne Last vorn/hinten	kg	7.357	6.028	7.322	6.378	8.066	7.456	8.162	7.248	8.066	8.199	2.3
REIFEN UND FAHRWERK	3.1	Bereifung: L = Luft, V = Vollgummi, SE - Superelastik		L		L		L		L		L	3.1
	3.2	Reifengröße, vorn		9.00-20 14PR		9.00-20 14PR		10.00-20 16PR		10.00-20 16PR		10.00-20 16PR	3.2
	3.3	Reifengröße, hinten		9.00-20 14PR		9,00-20 14PR		10.00-20 16PR		10.00-20 16PR		10.00-20 16PR	3.3
	3.5	Räder, Anzahl vorn/hinten (x = angetrieben)		4x	2	4x	2	4x	2	4x	2	4x	2	3.5
	3.6	Spurweite, vorn	b_{10} (mm)	1.826		1.826		1.826		1.826		1.826	3.6
	3.7	Spurweite, hinten	b_{11} (mm)	1.930		1.930		1.930		1.930		1.930	3.7
ABMESSUNGEN	4.1	Neigung Hubgerüst/Gabelträger vor/zurück	α / β (°)	15	12	15	12	15	12	15	12	15	12	4.1
	4.2	Höhe Hubgerüst eingefahren ✦	h_1 (mm)	4.155		4.155		4.453		4.453		4.453	4.2
	4.3	Freihub	h_2 (mm)	-		-		-		-		-	4.3
	4.4	Hub ¶	h_3 (mm)	5.336		5.336		5.336		5.336		5.336	4.4
	4.5	Höhe Hubgerüst ausgefahren	h_4 (mm)	6.823		6.823		7.121		7.121		7.121	4.5
	4.7	Höhe Schutzdach (Kabine) ■	h_5 (mm)	2.997		2.997		3.021		3.021		3.021	4.7
	4.7.1	Höhe geschlossene Kabine ohne/mit Klimaanlage	h_6 (mm)	3.033	3.066	3.033	3.066	3.057	3.090	3.057	3.090	3.057	3.090	4.7.1
	4.7.2	Höhe geschlossene Kabine mit Stroboskoplicht	h_6 (mm)	3.165		3.165		3.189		3.189		3.189	4.7.2
	4.7.3	Höhe geschlossene Kabine mit Arbeitsbeleuchtung	h_6 (mm)	3.224		3.224		3.248		3.248		3.248	4.7.3
	4.7.4	Höhe geschlossene Kabine mit Stroboskoplicht	h_6 (mm)	3.239		3.239		3.263		3.263		3.263	4.7.3
	4.8	Sitzhöhebezogen auf SIP/Standhöhe ⭘	h_7 (mm)	1.742		1.742		1.760		1.760		1.760	4.8
	4.12	Kupplungshöhe	h_{10} (mm)	625		625		649		649		649	4.12
	4.17	Überhanglänge	l_5 (mm)	809		809		809		809		809	4.17
	4.19	Gesamtlänge	l_1 (mm)	5.524		5.524		5.546		5.746		5.746	4.19
	4.20	Länge einschließlich Gabelrücken	l_2 (mm)	4.304		4.304		4.326		4.526		4.526	4.20
	4.21	Gesamtbreite	b_1 (mm)	2.419		2.419		2.448		2.448		2.448	4.21
	4.22	Gabelzinkenmaße ISO 2331	s /e /l (mm)	75	200	1.220	75	200	1.220	75	200	1.220	75	200	1.220	4.22
	4.23	Gabelträger ISO 2328, Klasse/Typ A, B		Seitenschub-Rahmen wellengeführt (d = 75 mm)			Seitenschub-Rahmen wellengeführt (d = 75 mm)			Seitenschub-Rahmen wellengeführt (d = 75 mm)			Seitenschub-Rahmen wellengeführt (d = 75 mm)			4.23
	4.24	Gabelträgerbreite ●	b_3 (mm)	2.350		2.350		2.350		2.350		2.350	4.24
	4.25	Gabelaußenabstand ✓	b_5 (mm)	470	2.270	470	2.270	470	2.270	470	2.270	470	2.270	4.25
	4.30	Schub, seitlich von Mitte Fahrzeug	b_8 (mm)	153		153		153		153		153	4.30
	4.31	Bodenfreiheit mit Last unter Hubgerüst	m_1 (mm)	258		258		257		257		257	4.31
	4.32	Bodenfreiheit Mitte Radstand	m_2 (mm)	249		249		273		273		273	4.32
	4.33.1	Lastabmessungen $b_{12} \times l_6$	$b_{12} \times l_6$ (mm)	1.200	1.200	1.200	1.200	1.200	1.200	1.200	1.200	1.200	1.200	4.33.1
	4.34.1.1	Arbeitsgangbreite bei Paletten 1200 × 1200 quer ohne Sicherheitsabstand	A_{st} (mm)	5.921		5.921		5.943		6.128		6.128	4.34.1.1
	4.34.1.2	Arbeitsgangbreite bei Paletten 1200 × 1200 quer mit 200 mm Sicherheitsabstand ◆	A_{st} (mm)	6.121		6.121		6.143		6.328		6.328	4.34.1.2
	4.34.1.3	Arbeitsgangbreite bei Paletten 1200 × 1200 quer mit 10 % Sicherheitsabstand	A_{st} (mm)	6.513		6.513		6.537		6.741		6.741	4.34.1.3
	4.33.2	Lastabmessung $b_{12} \times l_6$ quer	$b_{12} \times l_6$ (mm)	1.200	800	1.200	800	1.200	800	1.200	800	1.200	800	4.33.2
	4.34.2.1	Arbeitsgangbreite bei Paletten 1200 × 800 quer ohne Sicherheitsabstand	A_{st} (mm)	5.521		5.521		5.543		5.728		5.728	4.34.2.1
	4.34.2.2	Arbeitsgangbreite bei Paletten 1200 × 800 quer mit 200 mm Sicherheitsabstand ◆	A_{st} (mm)	5.721		5.721		5.743		5.928		5.928	4.34.2.2
	4.34.2.3	Arbeitsgangbreite bei Paletten 1200 × 800 quer mit 10 % Sicherheitsabstand	A_{st} (mm)	6.073		6.073		6.097		6.301		6.301	4.34.2.3
	4.35	Wenderadius	W_a (mm)	3.926		3.926		3.926		4.111		4.111	4.35
	4.36	Kleinster Drehpunktabstand ◎	b_{13} (mm)	1.498		1.498		1.498		1.545		1.545	4.36
LEISTUNGSDATEN	5.1	Fahrgeschwindigkeit mit/ohne e Last ✻	km/h	30,1	30,6	30,1	30,6	30,2	31,5	30,2	31,5	30,2	31,5	5.1
	5.2	Hubgeschwindigkeit mit/ohne Last ⮭	m/s	0,54	0,59	0,54	0,59	0,40	0,45	0,40	0,45	0,40	0,45	5.2
	5.2.1	Hubgeschwindigkeit mit/ohne Last ⮭⮭	m/s	0,57	0,69	0,57	0,69	0,44	0,52	0,44	0,52	0,44	0,52	5.2.1
	5.3	Senkgeschwindigkeit mit/ohne Last	m/s	0,50	0,48	0,50	0,48	0,50	0,48	0,50	0,48	0,50	0,48	5.3
	5.5	Zugkraft mit/ohne Last ⌘	N	101	102	100	102	98	100	98	100	98	100	5.5
	5.6	Max. Zugkraft mit/ohne Last	N	113	115	113	114	109	111	109	111	109	111	5.6
	5.7	Steigfähigkeit mit/ohne Last †	%	52	34	51	33	43	32	43	34	38	31	5.7
	5.8	Max. Steigfähigkeit mit/ohne Last ⌖	%	52	34	51	33	43	32	43	34	38	31	5.7
	5.9	Beschleunigungszeit mit/ohne Last	s	5,3	4,6	5,4	4,7	6,0	5,1	6,0	5,1	5,3	5,2	5.9
	7.5	Kraftstoffverbrauch nach VDI-Zyklus ❍	l/h bzw. kg/h	☎		☎		☎		☎		☎	7.5
WEITERE DATEN	10.1	Arbeitsdruck für Anbaugerät	Mpa	19,5		19,5		19,5		19,5		19,5	10.1
	10.2	Ölstrom für Anbaugeräte	l/min	100		100		100		100		100	10.2
	10.3	Hydrauliköltank, Inhalt	l	135		135		135		135		135	10.3
	10.4	Kraftstofftank, Inhalt	l	104		104		104		137		137	10.4
	10.4.1	DEF-Tank, Fassungsvermögen	l	19		19		19		19		19	10.4.1
	10.5	Ausführung Lenkung		Hydraulische Servolenkung		Hydraulische Servolenkung		Hydraulische Servolenkung		Hydraulische Servolenkung		Hydraulische Servolenkung	10.5
	10.6	Anzahl Lenkumdrehungen		3,7		3,7		3,7		3,7		3,7	10.6
	10.7	Schalldruckpegel L_{PAZ} (Fahrerplatz) ✶	dB (A)	72,3		72,3		72,3		72,3		72,3	10.7
	10.7.1	Schalleistungspegel L_{WAZ} (Arbeitsspiel) ✶	dB (A)	106,5		106,5		106,5		106,5		106,5	10.7.1
	10.8	Anhängerkupplung, Art/Typ DIN		Ja / Bolzen		Ja / Bolzen		Ja / Bolzen		Ja / Bolzen		Ja / Bolzen	10.8

Technische Daten gemäß VDI 2198

AUSRÜSTUNG UND GEWICHT: Gewichte und Achslasten (Zeilen 2.1, 2.2, 2.3) basieren auf folgenden Spezifikationen: H8-9XM-6: Kompletter Gabelstapler mit offenem Fahrerschutzdach, 5.336 mm Zweifach-Hubgerüst ohne Freihub (Oberkante Gabeln 5.400 mm), integrierter Seitenschubgabelträger (2.350 mm) und Gabellänge 1.220 mm.

H10-12XM-6: Kompletter Gabelstapler mit offenem Fahrerschutzdach, Zweifach-Hubgerüst ohne Freihub 5.336 mm (Oberkante Gabeln 5.400 mm), , integrierter Seitenschubgabelträger (2.350 mm) und Gabellänge 1.220 mm.

(Hinweis: Gewicht des Staplers mit offenem Fahrermodul statt Kabine ist 400 kg geringer. Achslasten bei voll ausgestatteter Kabine: 50 kg zu den Hinterachswerten und 350 kg zu den Vorderachswerten addieren.)

ANMERKUNG:
Die technischen Daten werden durch den Zustand des Fahrzeugs, dessen Ausstattung und die Art und die Bedingungen des Betriebs beeinflusst. Sollten diese Daten kritisch sein, besprechen Sie die geplante Anwendung mit Ihrem Händler.

◇ Die Gewichtsangaben basieren auf folgender Ausstattung: Kompletter Gabelstapler mit Kabine, Luftbereifung, Hubgerüst, Gabelträger und Gabelzinken

✦ Ohne Last mit neuen Reifen

¶ Unterkante Gabeln

■ +/-3 % Toleranz je nach Reifendruck/-marke

⭘ Voll gefederter Sitz in eingedrückter Position

● Zuzüglich 50 mm für Lastschutzgitter

✓ Optionale Ausstattung

◆ Die Arbeitsgangbreite basiert auf der VDI-Standardberechnung, wie aus der Abbildung hervorgeht. Die British Industrial Truck Association empfiehlt, 100 mm zum Sicherheitsabstand (Abmessung a) hinzuzurechnen, um zusätzlichen Rangierbereich an der Staplerrückseite zu erhalten.

◎ Abstand Staplermitte bis Mitte innerer Wenderadius

⮭ 105 cm^3 Tandem Axialkolbenpumpe

⮭⮭ Optionale Tandem Axialkolbenpumpe mit 120 cm^3

✻ Fahrgeschwindigkeit mit/ohne Last begrenzt auf 25 km/h als Werkseinstellung.

† Die Steigfähigkeit wird angegeben, um einen Vergleich der Antriebsleistung zu ermöglichen, ist jedoch nicht der tatsächliche Wert für den Einsatz des Gabelstaplers. Ist ein Betrieb an Steigungen vorgesehen, halten Sie sich bitte an die Angaben in der Bedienungsanleitung.

⌘ bei 1,6 km/h

⌖ im Stillstand

✶ Auf Grundlage der in EN 12053 angegebenen Gewichtswerte und entsprechend den Testzyklen gemessen

❍ Kraftstoffverbrauch in der Praxis entspricht je nach Anwendung 40–70 % des gemäß VDI-Zyklus gemessenen Werts

☎ Daten auf Anfrage verfügbar, da die Werte von der Anwendung abhängig sind

HUBGERÜSTTABELLEN:

✶ Zuzüglich 24 mm bei optionalen Reifen 10.00 - 20

HINWEIS:
Vorsicht beim Transport angehobener Lasten: Bei angehobenem Gabelträger und/oder angehobener Last reduziert sich die Stabilität des Gabelstaplers. Bei angehobener Last sollte die Hubgerüstneigung nur auf das Notwendige zum Absetzten der Last betätigt werden. Fahrer müssen geschult sein und die Anweisungen in der Bedienungsanleitung befolgen.

Änderungen vorbehalten.

Abbildungen können Sonderausstattungen zeigen, die nicht zum Standardlieferumfang gehören.

CE **Sicherheit:**

Dieser Stapler entspricht den derzeitig gültigen EU-Bestimmungen.

ANGABEN ZU HUBGERÜST UND TRAGFÄHIGKEIT

H8-9XM-6: NENNTRAGFÄHIGKEIT/KG BEI 600 MM LASTSCHWERPUNKT

	Hub-höhe $h_3 + s$ (mm)	Höhe gesenkt h_1	Höhe Freihub $h_2 + s$ (mm)	Höhe Hubgerüst ausgefahren h_4 (mm)	Ohne Seitenschub (kg).		Mit Seitenschub (kg).	
					H8XM-6	H9XM-6	H8XM-6	H9XM-6
Zweifach-Hubgerüst ohne Freihub	3761	3329★	-	5.172★	8.500	9.600	8.000	9.000
	4661	3779★	-	6.072★	8.500	9.600	8.000	9.000
	5411	4155★	-	6.822★	8.500	9.600	8.000	9.000
Dreifach-Hubgerüst mit Vollfreihub	5600	3021★	1.411	7.006★	7.260	8.160	7.20	7.900
	6000	3154★	1.544	7.406★	7.120	8.000	6.880	7.760
	6500	3321★	1.711	7.906★	6.940	7.820	6.720	7.580
	7000	3487★	1.877	8.406★	6.740	7.620	6.520	7.380

H10-12XM(S)-6: NENNTRAGFÄHIGKEIT/KG BEI 600 MM LASTSCHWERPUNKT

	Hub-höhe $h_3 + s$ (mm)	Höhe gesenkt h_1	Höhe Freihub $h_2 + s$ (mm)	Höhe Hubgerüst ausgefahren h_4 (mm)	Ohne Seitenschub (kg)			Mit Seitenschub (kg)		
					H10XM-6	H10XMS-6	H12XM-6	H10XM-6	H10XMS-6	H12XM-6
Zweifach-Hubgerüst ohne Freihub	3.761	3.628	-	5.471	10.600	10.600	12.700	10.000	10.000	12.000
	4.661	4.078	-	6.371	10.600	10.600	12.700	10.000	10.000	12.000
	5.411	4.453	-	7.121	10.600	10.600	12.700	10.000	10.000	12.000
	6.205	4.853	-	7.918	10.600	10.600	12.700	10.000	10.000	12.000
	6.705	5.103	-	8.418	10.400	10.400	12.240	9.700	9.700	11.700
Dreifach-Hubgerüst mit Vollfreihub	5.600	3.045	1.436	7.030	10.060	9.440	11.240	9.180	9.180	11.460
	6.000	3.178	1.570	7.430	9.900	9.300	11.240	9.020	9.020	11.300
	6.500	3.345	1.735	7.930	9.680	9.100	11.020	8.840	8.840	11.080
	7.000	3.511	1.900	8.430	9.640	8.880	10.780	8.620	8.620	10.780

Standard-Zweifach-Hubgerüst ohne Freihub VDI-Haupttabelle

NENNTRAGFÄHIGKEIT

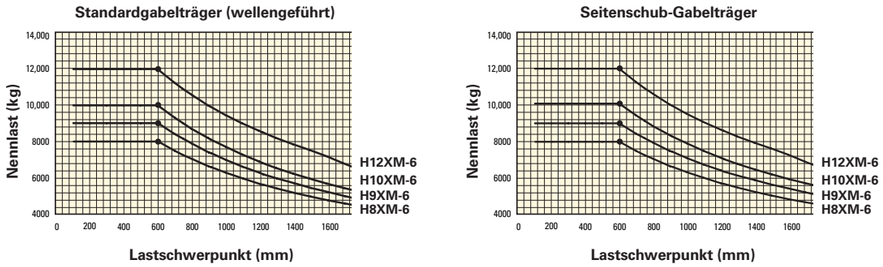

Lastschwerpunkt
Abstand vom Gabelrücken zum Schwerpunkt der Last.

Nennlast
Basierend auf senkrechtem Hubgerüst.

ANTRIEBSSTRANG

MERKMALE	1.1	Hersteller (Abkürzung)		HYSTER
	1.2	Typbezeichnung des Herstellers		H8-12XM-6
	1.3	Antrieb: elektrisch (Batterie oder Netzstrom), Diesel, Benzin, Treibgas		Diesel
ANTRIEBSSTRANG	7.1	Motorhersteller/Typ		Cummins / QSB 4.5
	7.2	Motorleistung gemäß ISO 1585	kW / min^{-1}	119 / 2.300
	7.2.1	Max. Motorleistung gemäß ISO 1585	kW / min^{-1}	122 / 2.200
	7.3	Nenndrehzahl	min^{-1}	2.300
	7.3.1	Drehmoment bei U/min	Nm/min^{-1}	624 / 1.500
	7.4	Anzahl Zylinder/Hubraum	(-)/cm^3	4 / 4.500
	7.8	Lichtmaschine	A	120
	7.10	Batteriespannung/Nennkapazität	(V)/(Ah)	24 / 102
ANTRIEB	8.1	Antriebsart		Drehmomentwandler
	8.2	Getriebehersteller/-typ		ZF / 3 WG 161
	8.6	Hersteller/Typ Radantriebs-/Antriebsachsen/-typ		Axle Tech / PRC 485
	8.11	Betriebsbremse		Ölbad-Lamellenbremsen
	8.12	Feststellbremse		Scheibenbremse auf Antriebsachse

STAPLERABMESSUNGEN

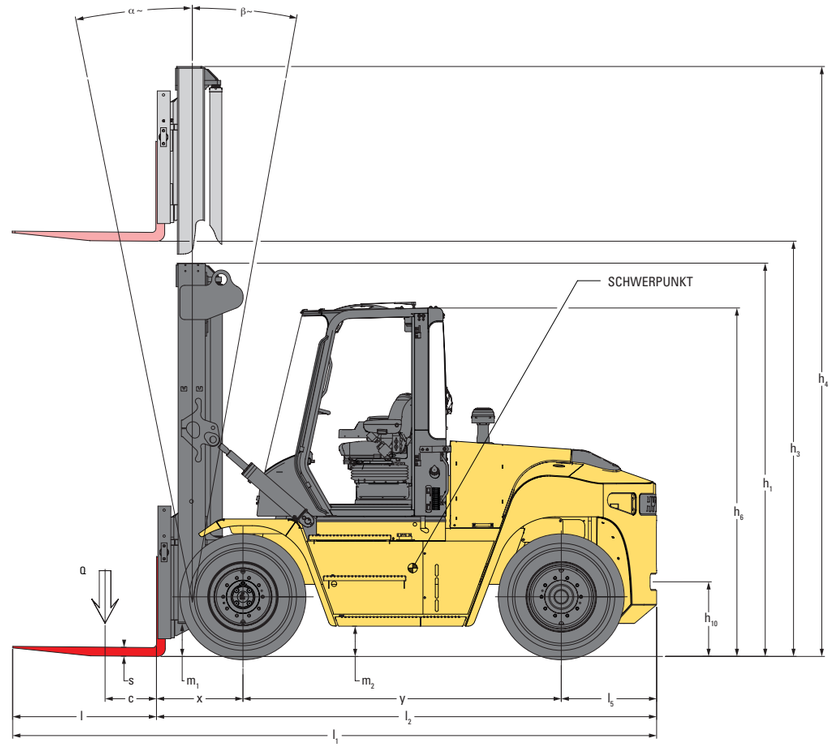

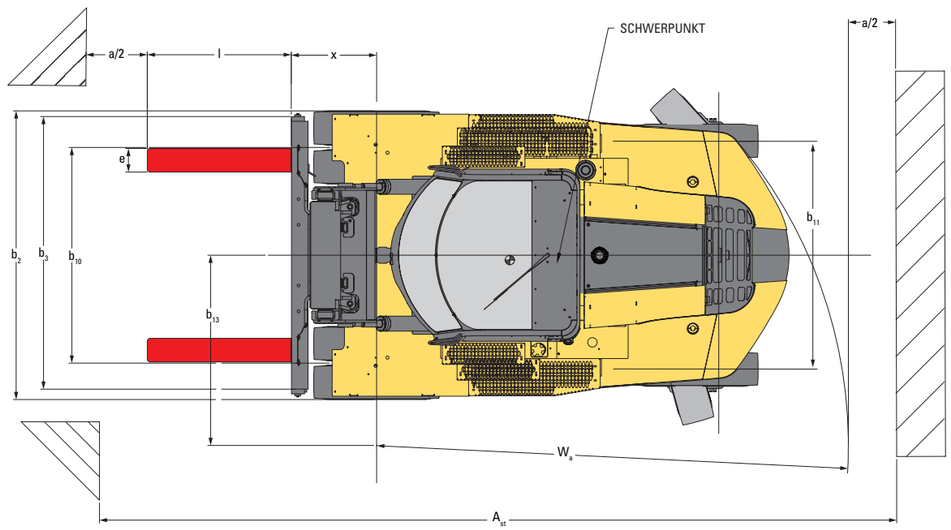

= Schwerpunkt des Staplers ohne Last

A_{ST} = $W_a + x + l_6 + a$ (wenn $b_{12}/2 < b_{13}$)
A_{ST} = $W_a + (l_6 - x)^2 + (b_{12} - b_{13})^2 + a$ (wenn $b_{12}/2 > b_{13}$)
a = Minimaler Sicherheitsabstand (VDI-Standard = 200 mm BITA-Empfehlung = 300 mm)
l_6 = Länge der Last
b_{12} = Breite der Last

HUBGERÜSTE

Zweifach-Hubgerüste ohne Freihub

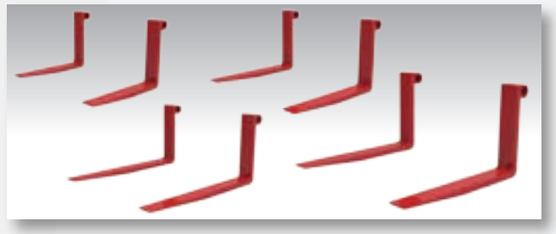

wellengeführtes Gabelträger Portfolio

2.350-mm-wellengeführter Gabelträger (Standard)

2.350-mm-wellengeführter Gabelträger mit einzeln oder simulatn verstellbarer Gabelzinkenverstellung

2.350-mm-wellengeführter Gabelträger mit Seitenschubrahmen

2.350-mm-wellengeführter Gabelträger mit Seitenschubrahmen und einzeln oder simultan verstellbarer Gabelzinkenverstellung

STANDARDAUSSTATTUNG

- Cummins-QSB-4,5-l-Turbodieselmotor 119 kW/ max.122 kW bei 2.300 – 2.200 U/min.
  - Stufe-IV-konform
  - ECO-eLo-/HiP-Leistungsmodi
  - Ruhemodus bei Leerlauf
  - Kühlerlüfter mit Lüfterkupplung
- Hydrodynamisches 3-Gang-Getriebe ZF WG 161
- Zweifach-Hubgerüst ohne Freihub und 3.750 mm Hubhöhe
- 2.350-mm-wellengeführter Gabelträger (Std.)
- Ölbad-Lamellenbremsen
- SAUER-DANFOSS Tandem Axialkolbenpumpe 105 ccm (60 + 45 ccm)
- Antriebsachse Axle Tech PRC 485 mit Ölbad-Lamellenbremsen
- Drei-Wege-Hydrauliksteuerung mit Hebeln
- Hubgerüstneigung: 15° vorwärts/12° rückwärts
- Fahrtrichtungshebel
- Fahrerschutzdach mit:
  - Am Sitz montierten Hydraulikbedienelementen
  - Multifunktionsanzeige
  - Weitwinkelinnenspiegel
  - In Höhe und Neigung verstellbare Lenksäule
  - Bodenmatte
  - Isolierte Aufhängung für reduzierten Geräusch- und Schwingungspegel
  - Handgriffe für Ein- und Ausstieg
- Reifen – Antriebs- und Lenkreifen
  - 9.00-20 14PR Standardluftreifen (H8-9XM)
  - 10.00-20 16PR Standardluftreifen (H10-12XM)
- Lenkrad mit Lenkradknauf
- Elektrische Hupe
- mechanisch Sitz mit Vinyl- oder Stoffbezug, mit integrierter und verstellbarer Armlehne und rotem Sitzgurt
- Lufteinlass mit Sy-Klone-Vorfilter
- unter das Chassis montierte Abgasführung
- 24-V-Elektrik
- 120-A-Lichtmaschine
- Mittels Handpumpe zur Seite neigbare Fahrerkabine für den Wartungszugang
- Beleuchtungssatz 2:
  - LED-Rückleuchten mit Bremslicht, Rückfahrleuchten und Fahrtrichtungsanzeige
  - 2 Halogen-Arbeitsscheinwerfer am Hubgerüst
  - 2 Halogen-Fahrscheinwerfer, 2 LED-Fahrtrichtungsanzeiger/Begrenzungsleuchten am vorderen Kotflügel
  - 2 Halogen-Arbeitsscheinwerfer an der Kabinenrückseite
- LED-Fahrtrichtungsanzeiger mit Warnblinkfunktion
- Nicht abschließbarer Tankdeckel
- Dokumentationspaket
  - Bedienungsanleitung
- Garantie
  - 12 Monate/2.000 Betriebsstunden Herstellergarantie

OPTIONALE AUSSTATTUNG

- Zweifach-Hubgerüst ohne Freihub mit maximaler Gabelhöhe bis 6700 mm
- Zweifach-Hubgerüst mit Vollfreihub mit maximaler Gabelhöhe bis 7.000 mm (SPED)
- Dreifach-Hubgerüst mit Vollfreihub mit maximaler Gabelhöhe bis 7.000 mm
- Gabelträger für Zweifach-Hubgerüste ohne Freihub, Zweifach-Hubgerüste mit Vollfreihub und Dreifach-Hubgerüst mit Vollfreihub
  - 2.350-mm-wellengeführter Gabelträger mit simultaner Gabelzinkenverstellung
  - 2.350-mm-wellengeführter Gabelträger mit einzeln verstellbarer Gabelzinkenverstellung
  - 2.350-mm-wellengeführter Gabelträger mit Seitenschubrahmen
  - 2.350-mm-wellengeführter Gabelträger mit Seitenschubrahmen und simultaner Gabelzinkenverstellung
  - 2.350-mm-wellengeführter Gabelträger mit Seitenschubrahmen und einzeln verstellbarer Gabelzinkenverstellung
- Bis zu 6-Wege-Hydrauliksteuerung miitels 4 Hebeln und 2 Schalter, mit oder ohne Klammerfunktion
- Hydrauliksteuerung über 5-Wege-Joystick
- Hubgerüstneigung:
  20,5° vorwärts/7° rückwärts
  5° vorwärts/12° rückwärts
- MONOTROL™-Pedal
- Reifen – Antriebs- und Lenkreifen
  - 9.00-R20 MICHELIN Radial
  - 9.00-20 Trelleborg Elite XP Superelastik
  - 10.00-20 16PR Standardluftreifen
  - 10.00-R20 Michelin Radial
  - 10.00-20 Trelleborg Elite XP Superelastik
  - 10.00-R20 Trelleborg Radial
- Schmutzfänger vorne und hinten
- Radmutterschutz an der Lenkachse
- Geschlossene Kabine mit oder ohne Klimaanlage mit:
  - Am Sitz montierte Hydraulikbedienhebel
  - Multifunktionsanzeige
  - Weitwinkelinnenspiegel
  - In Höhe und Neigung verstellbare Lenksäule
  - Frontscheibenwischer mit I-Profil
  - Bodenmatte
  - Front- und Heckscheibenwischer
  - Heizung
  - Zirkulationslüfter
- Optionen bei geschlossener Kabine
  - Sonnenschutzrollo oben und hinten
  - Temperaturregler
  - Klimaanlage, manuelle Steuerung
  - Klimaanlage, automatische Steuerung
  - Hochleistungsklimaanlage, manuelle Steuerung
  - – Hochleistungsklimaanlage, automatische Steuerung
  - Leseleuchte
  - Beifahrersitz
  - IT-Konsole für den Bordcomputer
  - Ablagekonsole
  - Beheizbares Dachfenster
  - Frontscheibenwischer mit H-Profil
  - Gleichspannungswandler 24-12-V-DC
  - Motorstartverriegelung
  - Radiovorbereitung, einschließlich Verdrahtung, zwei Lautsprecher und Antenne
  - Regendach für Fahrerschutzdach
  - Maschendrahtschutzgitter an der Kabinenoberseite
  - Außenspiegel links und rechts
- Sitze
  - Mechanisch gefederter Vinyl- oder Stoffsitz mit hoher Rückenlehne
  - Pneumatisch gefederter Vinyl- oder Stoffsitz
  - Pneumatisch gefederter Vinyl-oder Stoffsitz mit hoher Rückenlehne
  - Pneumatisch gefederter Deluxe-Stoffsitz
  - Beheizbarer, pneumatisch gefederter Deluxe-Stoffsitz
- 3-Punkt-Sitzgurt für den Deluxe-Sitz
- Elektrisch neigbare Fahrerkabine
- Abschließbarer Batterietrennschalter
- Hochgezogene Auspuffanlage
- SAUER-DANFOSS Tandem Axialkolbenpumpe 120 ccm (60 + 60 ccm)
- Verschiedene Beleuchtungssätze
- Batteriehauptschalter, abschließbar
- Gelbes Stroboskoplicht – aktiviert über Zündschlüssel und Schalter
- Rückfahrsignal mit selbsteinstellender Lautstärkeregelung > 5 dB(A) Umgebungsgeräusch
- Hydraulik-Akkumulator
- Abschließbarer Tankdeckel
- Hebeösenschäkel
- Motorblockheizung (230 V)
- Geschwindigkeitsbegrenzer
- Automatische Motorabschaltung
- Hydrauliktemperaturschutz
- Druckabhängiges Absenken
- Drahtloses Maschinen Management System Hyster Tracker

Weitere Optionen erhältlich über
Special Products Engineering Department (SPED)
Näheres erfahren Sie von Hyster.

STARKE PARTNER. ROBUSTE STAPLER.™
FÜR ANSPRUCHSVOLLE AUFGABEN WELTWEIT.

Hysters breite Produktpalette umfasst Lagertechnik, Gegengewichtsstapler mit Verbrennungs- und Elektromotoren, Containerstapler und ReachStacker. Hyster ist mehr als nur ein Gabelstaplerlieferant.

Unser Ziel ist eine umfassende Partnerschaft, bei der alle Bereiche der Flurförderzeuge abgedeckt werden: Ob Sie professionellen Rat für Ihre Fuhrparkverwaltung, hochqualifizierten Service oder Ersatzteile benötigen: Auf Hyster können Sie sich verlassen.

Unsere hochqualifizierten Händler bieten Ihnen vor Ort schnelle und fachmännische Hilfe. Sie haben kostengünstige Finanzierungspakete im Angebot und präsentieren Ihnen gerne effizient verwaltete Wartungsprogramme, damit sich Ihre Investition auszahlt. Unsere Aufgabe ist es, Ihre Bedürfnisse im Bereich Flurförderzeuge zu erfüllen, damit Sie sich ganz auf den Erfolg Ihres Unternehmens konzentrieren können – heute und auch in Zukunft.

HYSTER EUROPE
Siemensstr. 9, D-63263-Neu-Isenburg, Deutschland.
Telefon: +49 (0) 6102 3 68 68 0

www.hyster.eu **infoeurope@hyster.com** **/HysterEurope** **@HysterEurope** **/HysterEurope** **www.hyster-bigtrucks.com**

HYSTER-YALE UK LIMITED unter dem Handelsnamen Hyster Europe. Eingetragene Adresse: Centennial House, Building 4.5, Frimley Business Park, Frimley, Surrey GU16 7SG, Vereinigtes Königreich. Eingetragen in England und Wales. Handelsregisternummer: 02636775.
HYSTER, und FORTENS sind eingetragene Marken in der Europäischen Union und in einigen anderen Ländern.
MONOTROL® ist eine eingetragene Marke und DURAMATCH und sind Marken in den USA und in einigen anderen Ländern. Hyster-Produkte können ohne Vorankündigung verändert werden. Abbildungen von Gabelstaplern können Sonderausstattungen zeigen, die nicht zum Standardlieferumfang gehören.

Gedruckt in den Niederlanden. Ersatzteilnummer: 3990390 Rev00-01/16-TLC